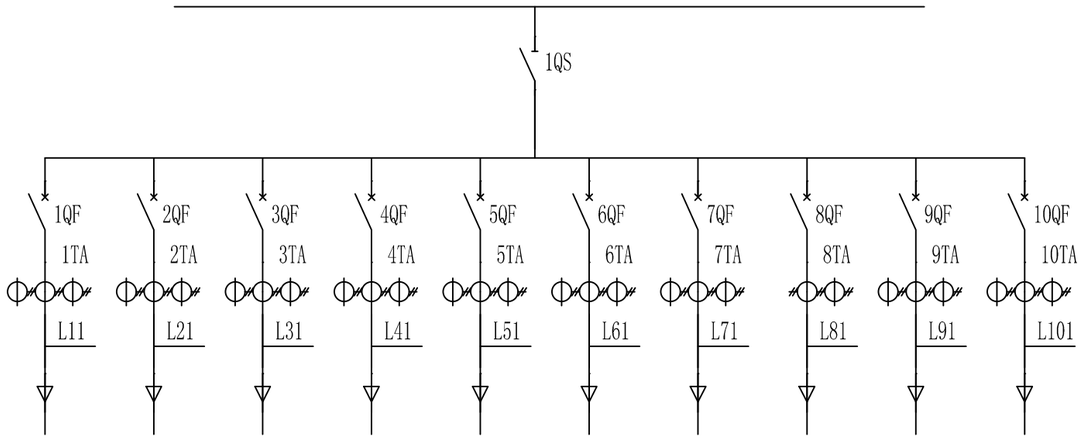

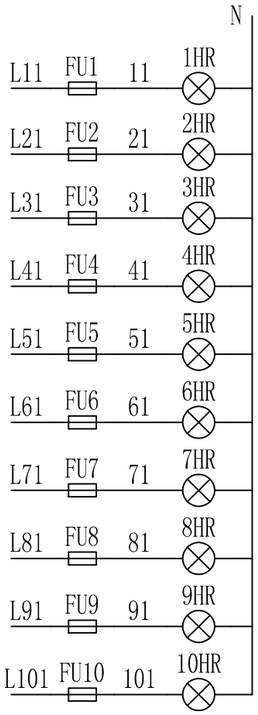

XT			
	11 FU1 L11		
	21 FU2 L21		
	31 FU3 L31		
	41 FU4 L41		
	51 FU5 L51		
	61 FU6 L61		
	71 FU7 L71		
	81 FU8 L81		
	91 FU9 L91		
	101 FU10 L101		
TA1	1	U411	PA1
TA2	2	V411	PA2
TA3	3	W411	PA3
TA3	4	N411	PA3
	5		
	6		
1HR	7	N	
	8		
	9		
	10		

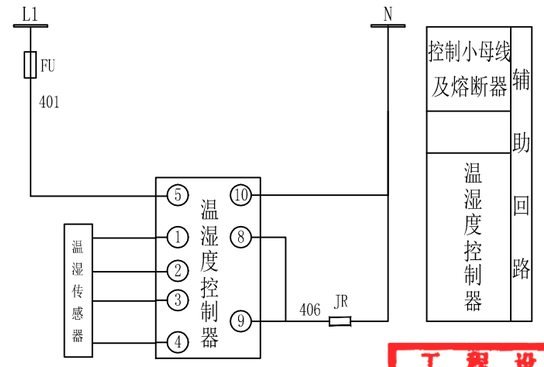

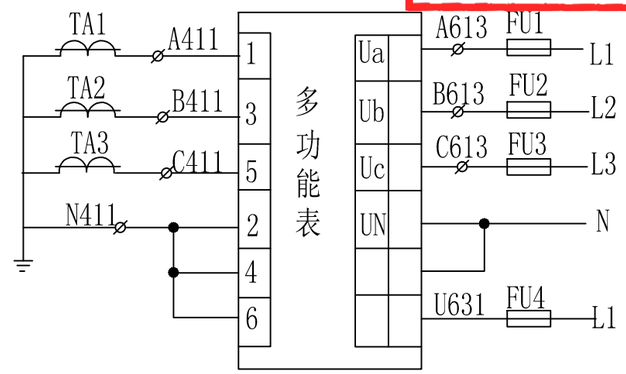

说 明:

1. 信号灯、熔断器的数量与馈线数量相匹配。
2. 馈线数量见配置接线图。
3. 二次图作参考。

中盛弘宇建设科技有限公司
Zhongsheng Hongyu Construction Technology Co., Ltd.

工程设计资质证书编号
建筑甲级:A113007169
园林甲级:A113007169
规划乙级:城规142010
市政乙级:A213007166
人防乙级:A213007166

备注 NOTE
*本图经施工图审查机构及消防审批部门审查合格方可用于施工,版权属中盛弘宇建设科技有限公司所有,未经书面许可,不得擅自使用、更改和复制等其他用途。
This drawing can only be used for construction after being examined to be qualified and approved by Drawing Agreatial Unit & Fire Control Committee. The copyright belongs to th ongsheng hongyu construction technology co., LTD. Without written permission, it's prohibited to use, change or copy the drawing for other purposes.

合作设计单位 CO-OPERATED WITH

说明 EXPLAIN

工 程 设 计 出 图 专 用 章
(有效期至:2024年4月30日)
单位:中盛弘宇建设科技有限公司
行业:建筑行业工程设计建筑工程甲级;风景园林工程设计专项甲级
证书号:A213007166

审 定 APPROVED BY	支永涛	支永涛
审 核 VERIFIED BY	李 亮	
项目负责人 PROJECT GROUP	宋志荣	宋志荣
专业负责人 DIVISION CHIEF	支永涛	支永涛
校 对 CHECKED BY	周兴	周兴
设 计 DESIGNED BY	周浪	周浪

建设单位 CONSTRUCTION
重庆华牧现代农业有限公司

工程名称 PROJECT
华牧现代农业生态循环智能化蛋鸡项目配电工程

项目名称 SUB PROJECT

图纸名称 DRAWING TITLE
1600kVA箱变低压出线控制测量回路接线图

工程编号 JOB NO.

阶段 STAGE	施工图	专业 DISCIPLINE	电 气
比例 SCALE		图号 DWG NO.	
日期 DATE	2023.04	版本号 REVISION NUMBER	A

签字齐全 盖章有效